PROXY70
PROFESSIONAL FOR YOU

Project: .....
Rev.: .....
Zone: .....
Location: .....

PASTA GAS BLOCK 1 TANK 28 LT

CÓDIGO
CR1354489

PLANTILLA
74GPCM

CARACTERÍSTICAS GENERALES

Con un diseño moderno y elegante, la gama de cocción Proxy70 está diseñada para instalaciones pequeñas, medianas y grandes.

Panel de mandos frontal realizado en acero inoxidable AISI304 con acabado Scotch Brite con perfil estudiado para una fácil limpieza. Gama completa y totalmente configurable. Los módulos top pueden posicionarse sobre las bases de manera libre para crear la composición adecuada a cada exigencia. Paneles exteriores de acero inoxidable con acabado Scotch Brite. Instalación en el hueco preparada con hueco técnico posterior para el paso de las conexiones gas/eléctricas/agua. Tableros estampados como garantía de solidez, fiabilidad e higiene. Se entregan de serie patas h80 mm para las instalaciones sobre superficies, para agilizar las fases de instalación, conexión y mantenimiento seguros de los equipos respetando las normativas. La disponibilidad de bases para hornos de gas y eléctricos GN1/1 completan las opciones que Proxy70 pone a disposición de los chefs.

ESPECIFICACIONES

El agua del grifo para el control de carga posicionado en el panel frontal.

Amplia cubeta para albergar los formatos de cestas más comunes y garantizar el control de la expansión de los almidones.

Cubeta de acero inoxidable AISI316.

Como garantía de máxima seguridad y respetando las normativas vigentes, la versión a gas incorpora un presostato de seguridad para evitar encendidos accidentales con la cubeta vacía.

La versión a gas no necesita conexiones eléctricas.

Prueba gas Metano

Versiones a gas con encendido piezoeléctrico dotado de protección contra las infiltraciones.

CAPACIDAD DEL TANQUE 28 litros

PROXY70
PROFESSIONAL FOR YOU

Project: .....
Rev.: .....
Zone: .....
Location: .....

PASTA GAS BLOCK 1 TANK 28 LT

CÓDIGO
CR1354489

PLANTILLA
74GPCM

Información técnica

ESPECIFICACIONES	FECHA
MATERIAL	CR1354489
DEFINICIÓN	74GPCM CUOCIPASTA GAS M40 1V 28 LT
CÓDIGO COMERCIAL	74GPCM
línea comercial	PROXY70
Control mecánico intuitivo	GAS
OSCURO. ANCHO	400 MM
OSCURO. PROFUNDIDAD'	700 MM
OSCURO. ALTURA	870 MM
PESO NETO	32,500
VOLUMEN (neto)	0,244 M3
LONGITUD DE EMPAQUE	450,000
EMBALAJE ANCHO	850,000
Nuevo sistema de lavado	1150,000
EMBALAJE VOLUMEN	0,440
EMBALAJE PESO BRUTO	35,000
POTENCIA DE GAS	10,50 KW
GAS POWER (G25 / 25 mbar)	9,50 KW
MODELO DE CERTIFICADO	74GPCM
CERTIFICADO NR	CE-0085DL0224
ORGANISMO DE CERTIFICACIÓN	0085
CAPACIDAD'	28 litri
TIPO	1 VASCA
NÚMERO DE UNIDADES	1/2 MODULO

PASTA GAS BLOCK 1 TANK 28 LT

CÓDIGO
CR1354489

PLANTILLA
74GPCM

Cargando con canasta 400x400.

CÓDIGO	PLANTILLA	DESCRIPCIÓN
CR1354689	JC	Placas de cubierta
CR1355039	PC1-3L	CESTA GN 1/3 ASAS LATERALES
CR1355029	PC1-3F	CESTA GN 1/3 ASAS DELANTERAS
CR1355049	PC1-6D	CESTA GN 1/3 ASAS DERECHA
CR1355059	PC1-6S	CESTA GN 1/3 ASAS IZQUIERDA
CR1355069	PGPCM	REJILLA DE FONDO PARA COCEDORES DE PASTA MONOBLOCCO 28 LT
CR1355119	PCPC28M	TAPA PARA COCEDORES DE PASTA 28 LT - MONOBLOQUE
CR1353389	7TVT1	PANEL TERMINAL
CR1353399	7TVT2	PANEL TERMINAL
CR1355149	ZA40	FRENTE patear M40
CR1355209	PZL70	KICKING LATERAL

PASTA GAS BLOCK 1 TANK 28 LT

CÓDIGO
CR1354489

PLANTILLA
74GPCM

PROXY70
PROFESSIONAL FOR YOU

PRODUCT'S PLUS

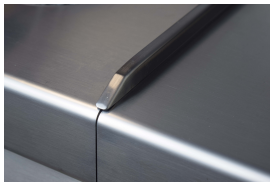

Junction de los módulos por medio del elemento dedicado (protector del acoplamiento JC accesorio) para evitar fugas de líquido y la suciedad entre el equipo.

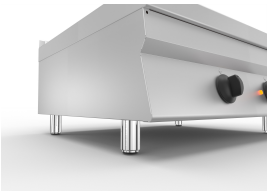

Las versiones con la construcción de la parte superior diseñada para su instalación en bases neutras o puertas abiertas en los mostradores y suelos refrigerados. mm serie h80 de patas previstas instalaciones en plantas, a fin de facilitar las fases de instalación, conexión y mantenimiento del equipo de seguridad de acuerdo con las regulaciones.

El agua del grifo para el control de carga posicionado en el panel frontal.

PROXY70
PROFESSIONAL FOR YOU

Project: .....
Rev.: .....
Zone: .....
Location: .....

PASTA GAS BLOCK 1 TANK 28 LT

CÓDIGO
CR1354489

PLANTILLA
74GPCM

MISURE IN cm - DIMENSIONS IN cm - ABMESSUNGEN IN cm- MESURES EN cm
MEDIDAS EN cm - MATEN IN cm - DIMENSIONES EN cm

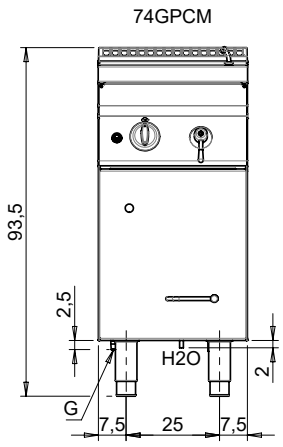

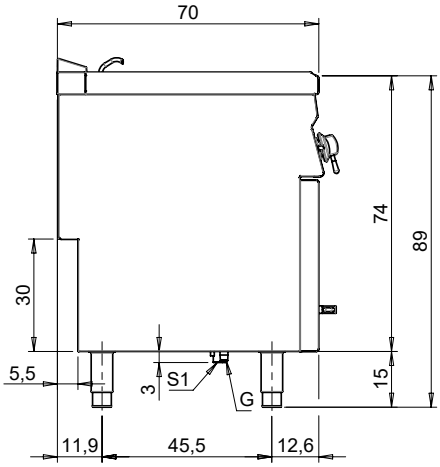

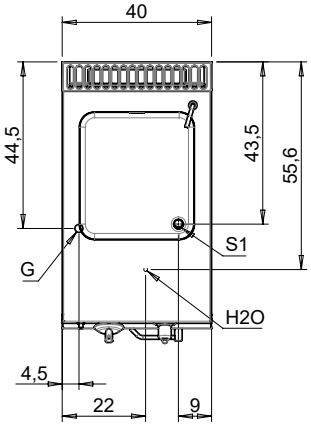

Legenda - Legende - Key - Légende - Leyenda - Legenda - Legenda	
E Pressacavo entrata linea elettrica - Stopfbuchse - Electric cable stress relief - Presse étoupe de câble él - Pisacable - Elektrische kabelwartel - Entrada cabo eléctrico	**G** Arrivo gas - Gasanschluss - Gas connection - Arrivée gaz - Union de gas - Gasaansluiting - Ligação gás **EN 10226-1 R 1/2; EN ISO 228-1 G 1/2 (DK)**
S Attacco scarico acqua - Wasserablauf - Water outlet - Vidange de l'eau - Desaguadero - Wateraftapaansluiting - Junção descarga água **S1** Scarico vasca - Wannenabflussrohr - Pan outlet - Vidange du bac - Descarga cuba - Water toevoer - Descarga da cuba **S2** Valvola di depressione - Anti-depression valve - Unterdruck ventil - Soupape de dépression - Válvula de dépresión - Onderdrukklep - Válvula de depressão **S3** Scarico acqua intercapedine - Wasserablauf Zwischenraum - Jacket water drain Evacuation eau double envelope - Descarga de agua intersticios - Afvoer water tussenruimte - Descarga de água na marmita com Sistema de aquecimento indirecto **S4** Scarico - Abflussrohr - Drain - Tuyau d'évacuation - Tubo de drenaje - Aftapbuis - Tubulação de dreno	**H20** Arrivo acqua - Wasseranschluss - Water inlet - Arrivée eau - Union de agua - Wateraansluiting - Junção alimentação água **A1 =** Calda - Heiss - Warm - Chaude - Caliente - Warm - Morno **A2 =** Fredda - Kalt - Cold - Froid - Fria - Koude - Frio **EN ISO 228-1 G1/2** **L** Rubinetto di livello - Level tap - Wasserhahn - Robinet de niveau - Grifo de nivel - Niveaukraan - Torneira de nível